# Jaspers Nico


**Glaaierweg 20**

**3700 Nerem**

**TEL : 012/23.40.22**

**Fax :**

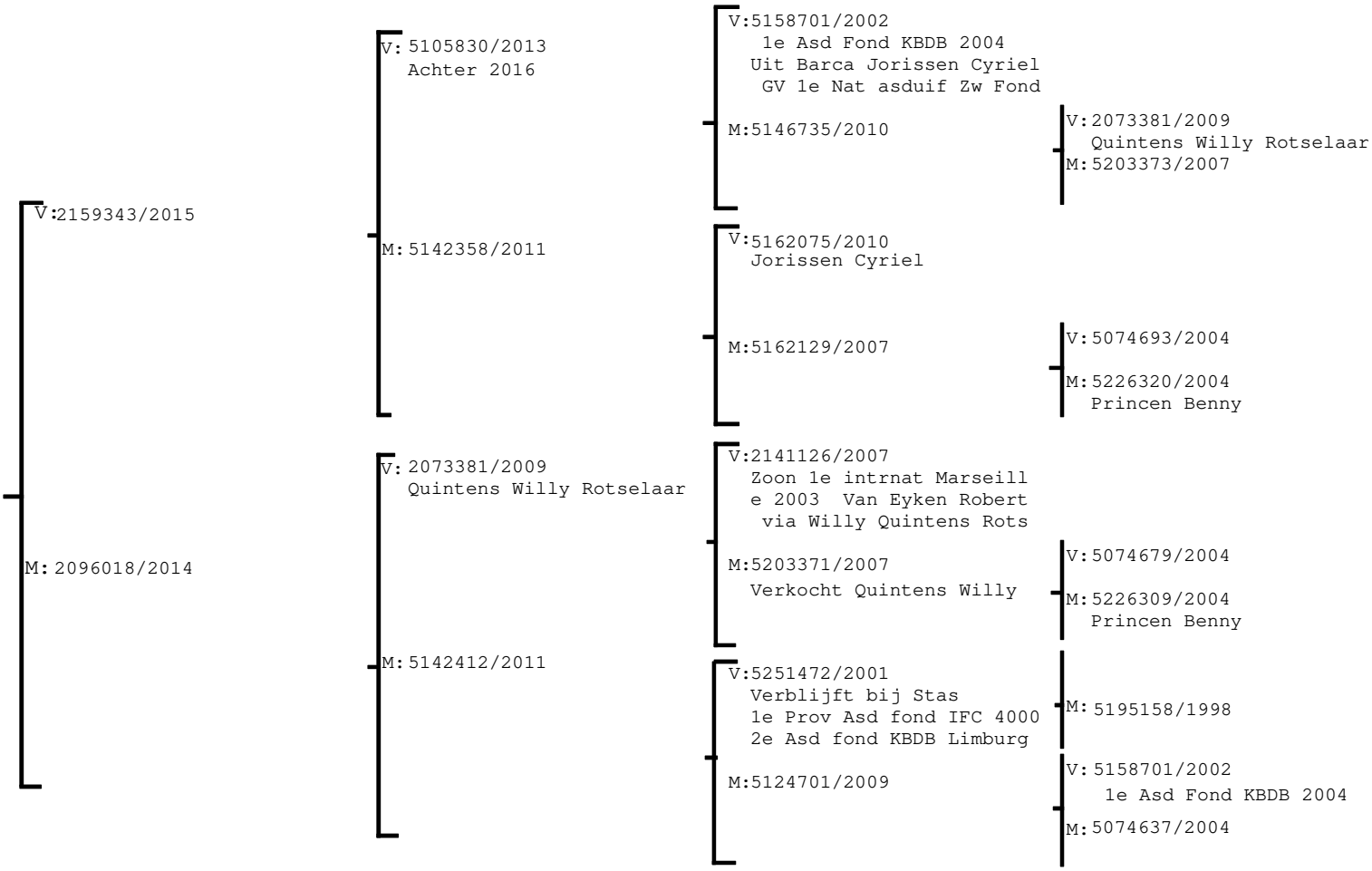
| 5001164/2018 | Asd Zw Fond ZO 2021 | sex: DUIVER-CO | kleur: Wit-White | datum 26/03/20 |
|---|---|---|---|---|